Hot 1000e

Version 1.0

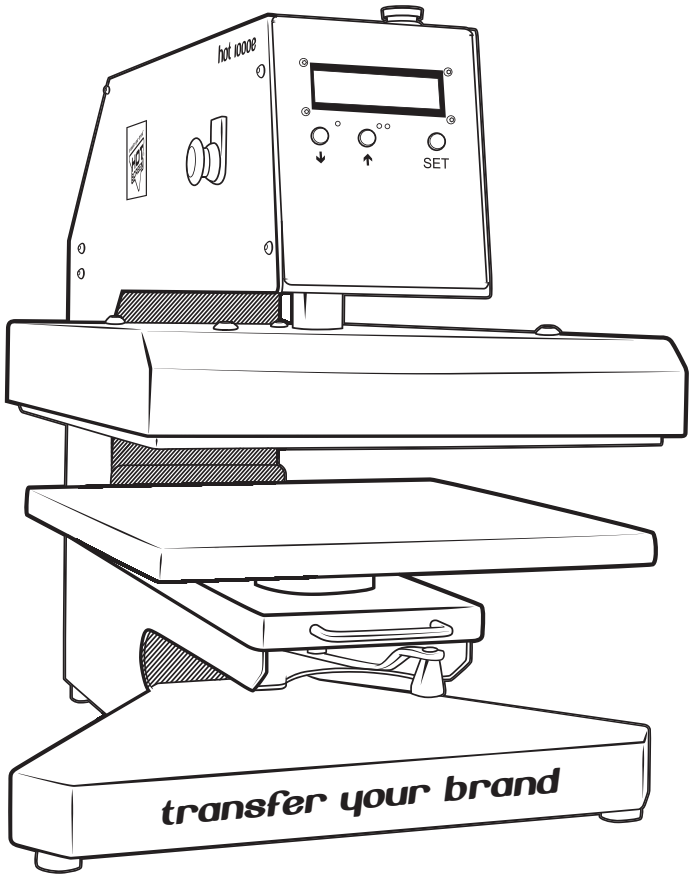

BRUKSANVISNING I ORIGINAL

LÄS DIGITALT
Scanna för att läsa bruksanvisningen digitalt.

Denna bruksanvisning skall läsas i sin helhet före maskinen tas i bruk.

INNEHÅLLSFÖRTECKNING

Förord **3**
EG-Försäkran **4**
Säkerhetsinstruktioner **5**
Skaderisker **6**
Övriga kända risker 6
Säkerhetsfunktioner 6
Användningsområde 6
Rengöring av maskin 6
Transport **7**
Emballage 7
Lyft av värmepress 7
Planering av installation 7
Installation **8**
Driftsättning 8
Användningsområde 8
Förvaring 8
Användning av maskin **8-11**
Tvåhandsgrepp 9
Förkrympning av plagg 9
Säkerställande av rätt temp. 9
Byte av underplatta 9
Säkerställande av rätt läge - underplatta 9
Hantering av inställningar **12**
Meny för inställning av temperatur **13**
Meny för inställning av tid **14**
Meny för justering av tryck **15**
Meny för nollställning av räkneverk **16**
Säkerhetsfunktioner **17**
Nödstopp 17
Säkerhetsvakt ”Watchdog” 17
Intern säkring 17
Felsökning **18**
Specifikationer **19**
Tillbehör **20-22**
leverans **23**
Garanti **23**
Tillverkare **23**

© HOT SCREEN AB

GRATTIS TILL DIN INVESTERING!

Vi hoppas och tror att ni kommer bli nöjd med er nya Hot 1000e värmepress och att ni skall trivas att arbeta med den. Denna värmepress är utvecklad och tillverkad för er som användare med säkerhet, ergonomi och effektivitet i fokus. Detta är också Hot Screens första värmepress som är helt eldriven. Ni slipper därmed helt hantera inköp och skötsel av kompressor. Ändå får ni alla fördelar med ett konstant och exakt tryck varje gång.

Läs noga igenom hela bruksanvisningen innan ni tar Hot 1000e värmepress i drift, detta gynnar både värmepressen och er som användare. Genom korrekt handhavande minimerar ni risken för personskador och misslyckade appliceringar orsakade av felaktig användning.

Fredrik Skanselid
CEO - Hot Screen
Fjärås, Sverige 2021-03-15

SVENSKA

© HOT SCREEN AB

EG-FÖRSÄKRAN OM MASKINENS ÖVERENSSTÄMMELSE AVSEENDE HOT 1000e VÄRMEPRESS

Direktiv 2006/42/EG, Bilaga II 1A

Överensstämmer med maskindirektivet 2006/42/EG.

Överensstämmer även med följande direktiv:
2014/35/EU, LVD
2014/30/EU, EMC

Följande harmoniserade standarder har tillämpats:

EN ISO 12100:2010 Maskinsäkerhet - allmänna konstruktionsprinciper - Riskbedömning och riskreducering

EN ISO 13849-1:2016 Maskinsäkerhet - Styrsystem - Säkerhetsrelaterade delar i styrsystem - Del 1: Allmänna konstruktionsprinciper

EN ISO 13850:2015 Maskinsäkerhet - Nödstoppsutrustning - Konstruktionsprinciper

EN ISO 13857:2008 Maskinsäkerhet - Skyddsavstånd för att hindra att armar och ben når in i riskområden

EN 349:1993+A1:2008 Maskinsäkerhet - Minimiutrymmen för att undvika att kroppsdelar krossas

EN 60204-1:2006 Maskinsäkerhet - Maskiners elutrustning - Del 1: Allmänna fordringar

EN ISO 14120:2015 Maskinsäkerhet - Skydd - Allmänna krav för konstruktion och tillverkning av fasta och öppningsbara skydd

ISO 13851 Tvåhandsmanövrering

Behörig att sammanställa teknisk dokumentation:
Namn: Karl-Magnus Öjersson
Adress: Skenevägen 42, 51163 Skene

Tillverkare:
Hot Screen AB
Gunnesgårdsvägen 2
43974 Fjärås, Sverige

Namn:

Namnförtydligande: Fredrik Skanselid
Befattning: CEO
Ort/Datum: FJÄRÅS / 2021-01-14

© HOT SCREEN AB

SÄKERHETSINSTRUKTIONER

Före användning av Hot 1000e skall de grundläggande försiktighetsåtgärder nedan följas

1. Följ anvisningarna för att minska risken för brännskada, brand, elektriska stötar eller andra personskador.

2. Låt inte Hot 1000e värmepress komma i kontakt med vatten eller andra vätskor för att undvika risken för elektrisk stöt.

3. Vid rengöring eller annat arbete än applicering av värmetransfer bryt spänningen och koppla ur stickkontakten från eluttaget.

4. Anslut Hot 1000e direkt till eluttaget, eller använd en godkänd förlängningssladd för 10 Ampere.

5. Använd aldrig Hot 1000e om den har en skadad sladd eller kontakt. Inte heller om vatten har spillts på maskinen. Du skall då kontakta vår värmepress service för undersökning och reparation.

6. Använd endast Hot 1000e för de avsedda användningsområdena som beskrivs i användarmanualen (Se sida 8).

7. Enbart personer som har läst och förstått denna bruksanvisning är att betrakta som behöriga operatörer av Hot 1000e värmepress.

8. Ett säkerhetsavstånd runt värmepressens om minst 1 meter skall säkerställas för att undvika oavsiktliga klämskador.

9. Återvinning/Destruktion av Hot 1000e Värmepress skall ske enligt lokala bestämmelser på din plats för elektriska maskiner.

Innehållet i denna bruksanvisning och specifikationer för denna produkt kan komma ändras utan förhandsinformation.

KONTAKTUPPGIFTER

ITEK AB (VÄRMEPRESS-SERVICE)

Ehns gata 11
511 56 Kinna, Sverige

+46 (0)724-02 16 79

Service@itekab.com

https://itekab.com

HOT SCREEN AB

Gunnesgårdsvägen 2
439 74 Fjärås, Sverige

+46 (0)300-56 89 90

info@hotscreen.se

https://hotscreen.se

© HOT SCREEN AB

SKADERISKER

Då värmeplattan och skyddskåpan kan komma upp i höga temperaturer och klämrisk föreligger, skall endast behöriga operatörer ha tillgång till maskinen när den är i drift.

Risker för personskada

- Brännskada
- Klämskada
- Tunga lyft (vid manuella lyft av maskinen)

ÖVRIGA KÄNDA RISKER

Dekaler av okänd kvalitet och dekaler som inte är avsedda för värmeapplicering bör inte användas p.g.a. gasutveckling och brandrisk. Hot Screens värmeransfer är testade av testinstitut och avger inga farliga gaser (skanna QR-kod nedan för att ta del av testrapporten). Endast textiler som är godkända för värmeapplicering av dekaler får användas tillsammans med maskinen.

LÄS TESTRAPPORT
Scanna för att läsa testrapporten digitalt.

- Maskinen får inte täckas över.
- Maskinen får inte lämnas i drift i obemannad lokal.
- Maskinen får inte tvättas med rinnande vatten, endast torkas av med en torr trasa.

SÄKERHETSFUNKTIONER

Hot 1000e värmepress är i huvudsak utrustad med två säkerhetsfunktioner för att förebygga och undvika olyckor.

1. **Nödstopp**: Den stora röda knappen ovanpå maskinen. Bryter all spänning och frigör värmeplattan för att ge möjlighet att dra ut föremål som fastnat under värmejärnet.

2. **Tvåhandsgrepp**: Tvåhandsgreppet är konstruerat så att man måste trycka på båda tryckknapparna på på sidan av värmepressen med max 0,2 sek. mellanrum för att maskinen ska bli aktiv och värmeplattan sänkas ned. Detta är för att säkerställa att händerna inte skall komma i kläm när värmeplattan går ner.

ANVÄNDNINGSOMRÅDE

Maskinen är endast avsedd för att applicera värmetransfer med lim av smältlimstyp på plagg av textil. Maskinen är utvecklad speciellt för Hot Screens värmetransfer men fungerar också med värmetransfer från annan producent. Detta så länge inställningarna är inom specifikationerna för maskinen.

RENGÖRING AV MASKIN

Rengöring skall endast utföras med en ren & torr duk/trasa.

© HOT SCREEN AB

TRANSPORT

EMBALLAGE

Hot 1000e värmepress levereras i kartong av wellpapp fastgjord på en lastpall för säker transport.

Vikt: (Emballage + Innehåll): 100kg
Mått: 80 x 60 cm
Höjd: 70cm

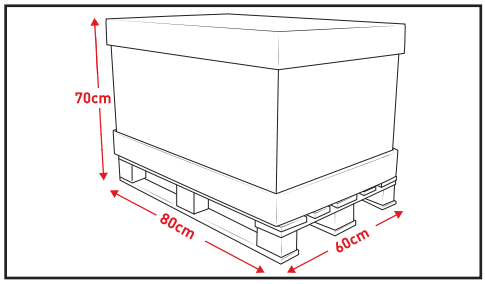

LYFT AV VÄRMEPRESS

Lyft av Hot 1000e värmepress bör utföras med pallyftare eller truck. Vid manuellt lyft av Hot 1000e värmepress krävs minst 2 personer. Dekaler på maskinen visar lämplig plats för lyftstropp.

PLANERING AV INSTALLATION

Planera din installation väl före du påbörjar installationen. Det finns en del frågor som du bör ta i beaktande före installationen. Om du behöver stöd i din planering kan du kontakta någon av våra säljare för hjälp.

Nedan exempel på viktiga punkter att ta hänsyn till:

- Arbetsmiljö där värmepressen placeras, en viktig aspekt att ha med i tankarna tidigt i planeringen (Temperatur, ljus luft m.m.).
- Arbetsbordet skall ha en bekväm arbetshöjd, 75–90 cm för stående arbetsställning, elektriskt höj och sänkbart bord rekommenderas.
- Värmepressens underplatta är placerade 22cm ovanför ytan som maskinen står på. Det bör finnas rejäla avställningsytor vid båda sidor om maskinen, eller plats för rullbord (se sida 21 ”rullbord”).
- Säkerställ att du har ordentliga friytor runt värmepressen som möjliggör ett bra arbetsflöde.
- Möjlighet för enkel in och uttransport av producerade plagg.
- Säkerhetsavstånd om 1 meter från rörlig höj och sänkbar värmeplatta.
- Tillgång till spänning 220V 10AMP trög säkring (Egen grupp då hela effekten periodvis utnyttjas av värmepressen)
- Tillgång till internet om du avser att använda placeringsverktyget i Hot Screen webbshop som din referenskälla för kundunika placeringar
- Närhet till dator och telefon för nya beställningar och kontakt med Hot Screen säljsupport för stöd vid applicering.

© HOT SCREEN AB

INSTALLATION

Verktyg du behöver vid installationen; Kniv eller Sax för emballaget

1. Avlägsna emballaget
2. Avlägsna skruvar och fästen som använts för att säkra värmepressen under transport
3. Placera värmepressen på arbetsbordet

DRIFTSÄTTNING

1. Anslut kontakten i uttaget för spänning (10 A trög med jordfelsbrytare).
2. Starta värmepressen på strömställare (se nedan)
3. Justera inställd temperatur, tid & tryck (se sida 12-15)
4. Värmepressen är nu redo för användning

ANVÄNDNINGSOMRÅDE

Maskinen är endast avsedd för att applicera värmetransfer med lim av smältlimstyp på plagg av textil. Maskinen är utvecklad speciellt för Hot Screens värmetransfer men det fungerar också med värmetransfer från annan producent av värmetransfer, detta så länge som inställningarna är inom specifikationerna för maskinen.

FÖRVARING

Värmepressen skall förvaras i torr miljö.

ANVÄNDNING AV MASKINEN

START AV MASKINEN – HUVUDBRYTARE

Maskinen startas genom att pressa ner strömställaren mot läge ”1”. Displayen tänds och maskinen startar. För att stänga av maskinen så trycks strömställaren mot läge ”0”. Maskinen och display stängs då av.

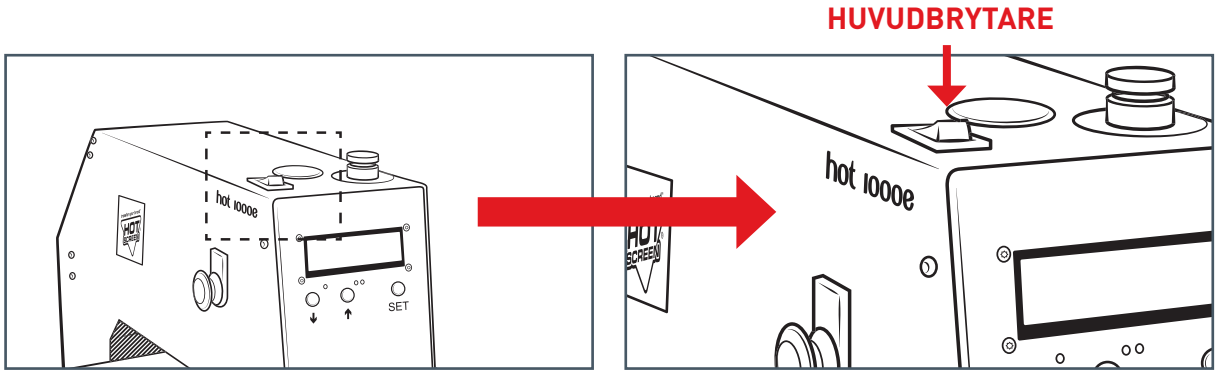

© HOT SCREEN AB

ANVÄNDNING AV MASKINEN FORTS.

TVÅHANDSGREPP

Tvåhandsgreppet är konstruerat så att man måste trycka på båda tryckknapparna på på sidan av värmepressen med max 0,2 sek. mellanrum för att maskinen ska bli aktiv och värmeplattan sänkas ned. För att undvika klämskada måste knapparna hållas nedpressade 1,5 sekunder annars vänder plattan uppåt. Detta är för att säkerställa att händerna inte skall komma i kläm när värmeplattan går ner.

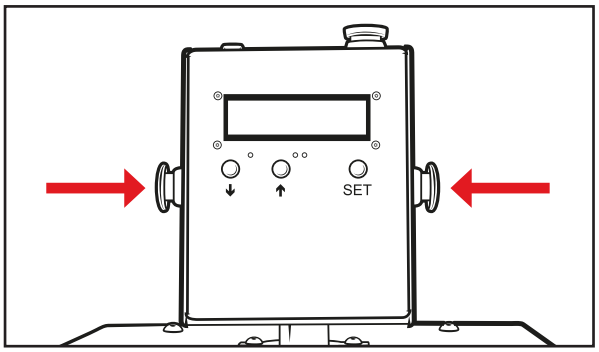

FÖRKRYMPNING AV PLAGG - AVBRYTNING AV TIDSCYKEL

Det är vanligt att man vill förvärma/förkrympa plagg för att undvika att plagget krymper under appliceringsfasen. Genom att trycka på någon av manöverknapparna en gång före den inställda tidscykeln är klar avbryts nedräkningen av tid oavsett inställning. Displayen visar ”Cut” och värmeplattan går upp till sitt ursprungliga läge. Denna funktion gör det enkelt att förkrympa utan att behöva justera den inställda appliceringstiden i menyn.

FUNKTION FÖR SÄKERSTÄLLANDE AV RÄTT TEMPERATUR

Hot 1000 E värmepress har en inbyggd funktion som förhindrar att värmeplattan går ner före inställt värde är uppnått. Funktionen säkerställer att den inställda temperaturen är den som faktiskt används vid appliceringen av värmetransfer. (Om värmeplattans temperatur avviker mer än +/- 5 grader från inställt värde sänks inte värmeplattan ned. Felmeddelande visas på displayen, ”Temp too high” eller ”Temp too low”.)

BYTE AV UNDERPLATTA

1. Under underplattan finns en spak som används för att lossa och låsa underplattan. För spaken till vänster för att lösgöra underplattan.

2. Lyft underplattan rakt upp. Placera sedan den önskade underplattan i fästet och lås fast den genom att dra tillbaka spaken åt höger till utgångsläget.

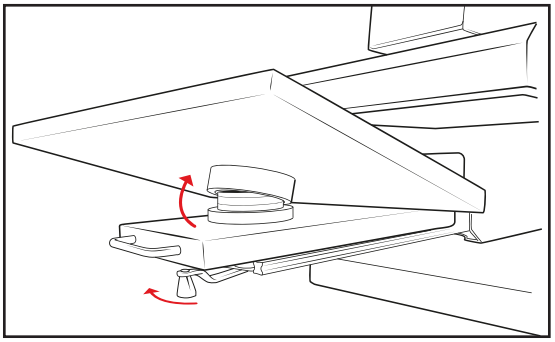

FUNKTION FÖR SÄKERSTÄLLANDE AV RÄTT LÄGE UNDERPLATTA

Släden som underplattan är monterad på är försedd med en sensor som säkerställer att värmejärnet inte kan pressas ner i fel läge. Om försök att pressa ner värmejärnet sker när värmplattan är i fel läge så visas ett felmeddelande ”TABLE POSITION” på display. Skjut in underplattan till ändläge och maskinen kan åter pressa ner värmejärnet.

© HOT SCREEN AB

ANVÄNDNING AV MASKINEN FORTS.

1. GÖR DINA INSTÄLLNINGAR

Gör önskade inställningar för den produkt du skall applicera (se sida 12-16)

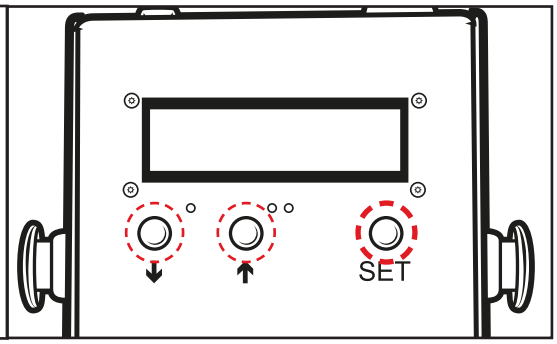

2. DRA UT PLATTAN

Använd handtaget för att dra ut släden med underplattan.

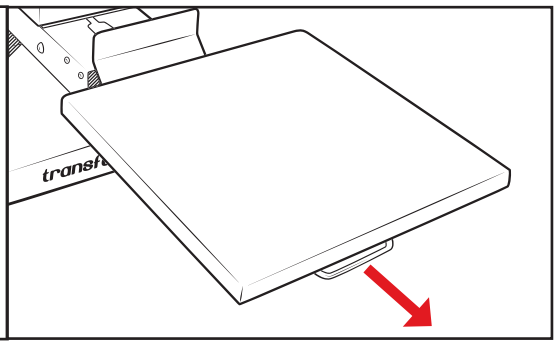

3. PLACERA PLAGGET OCH VÄRMETRANSFERN

Trä plagget på underplattan och placera värmetransfern enligt önskemål.

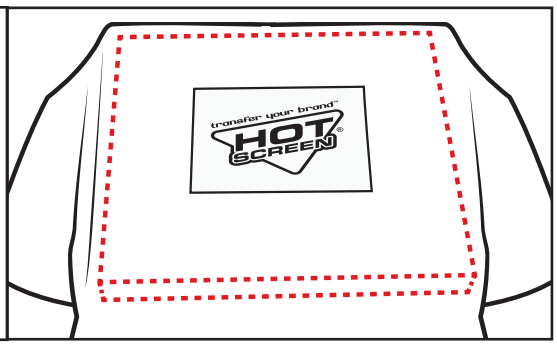

4. SKJUT IN UNDERPLATTAN

Skjut in underplattan till ändläget.

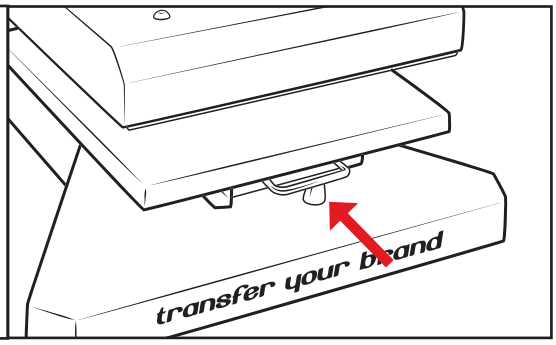

© HOT SCREEN AB

1. AKTIVERA VIA DUBBELKOMMANDO

Pressa in knapparna på bägge sidan av värme-pressen för att pressa ner värmeplattan och påbörja appliceringen.

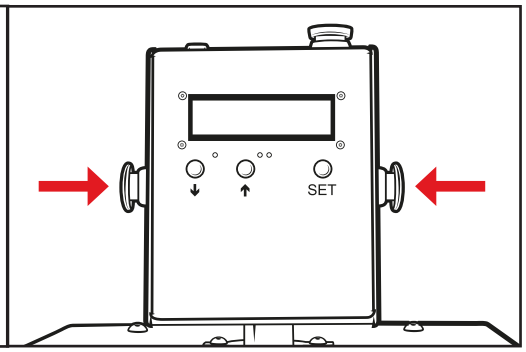

1. DRA UT UNDERPLATTAN

När den inställda tiden passerat så går värme-plattan automatiskt upp. Du kan nu dra ut släden med underplattan genom att dra i handtaget.

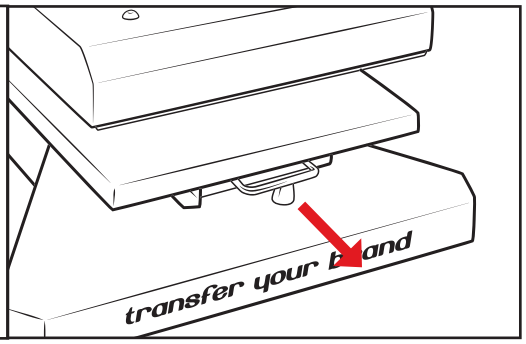

1. AVLÄGSNA TRANSFERBÄRARE OCH PLAGG

Avlägsna värmetransferns bäraren från värmetransfern. Plagget är nu färdigt.

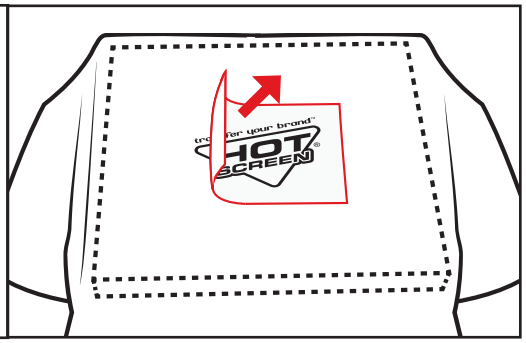

SVENSKA

© HOT SCREEN AB

HANTERING AV INSTÄLLNINGAR

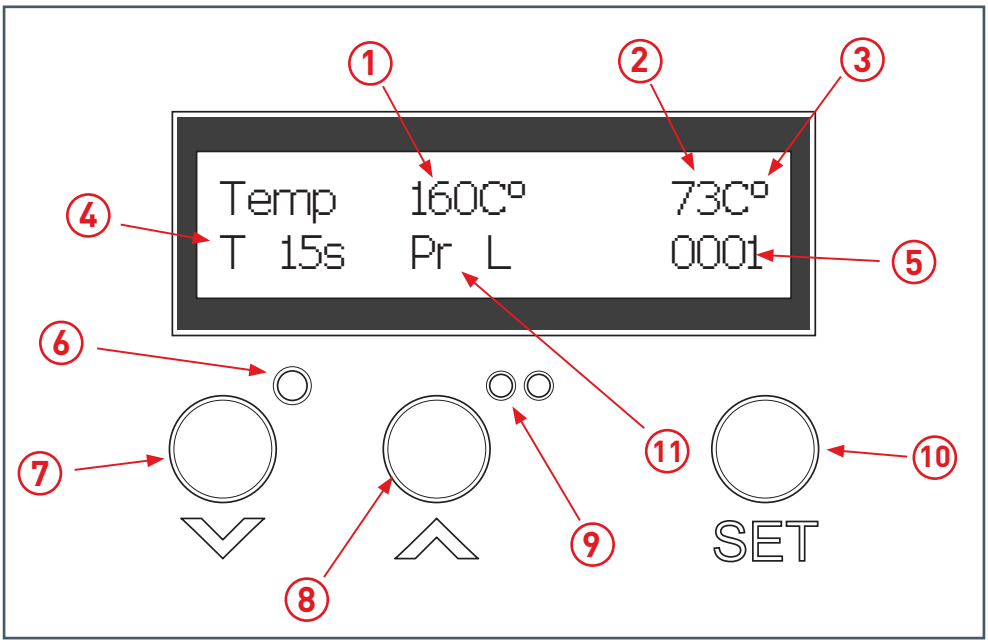

HUVUDMENY - ARBETSMENYER

1. **Inställd Temperatur**
   Visar inställd temperatur.

2. **Aktuell Temperatur**
   Visar verklig temperatur.

3. **Grader**
   Gradtecknet blinkar för att visa att elektroniken är aktiv

4. **Tid**
   Visar inställd tid

5. **Räkneverk**
   Visar antalet fullbordade cykler/påvärmningar

6. **Värmeindikator**
   Visar när värmen till värmeplattan är tillslagen

7. **Nedåt pil**
   Knapp för att minska temperatur eller tid (beroende på vald meny)

8. **Uppåt pil**
   Knapp för att öka temperatur eller tid (beroende på vald meny)

9. **Cykelindikator**
   Visar om cykel/på värmning pågår

10. **Set knapp**
    Knapp för att bläddra i menyerna

11. **Tryck**
    Visar inställt tryck

För att inställningen du gjort på maskinen skall sparas måste en hel tidscykel förlöpa.

© HOT SCREEN AB

MENY FÖR INSTÄLLNING AV TEMPERATUR

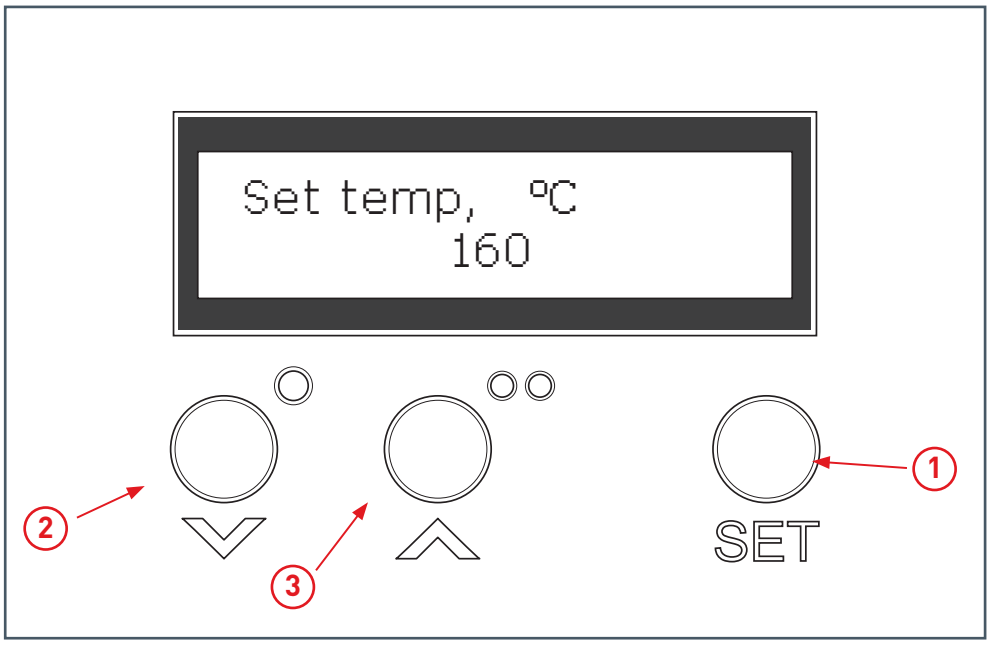

1 **Meny för inställning av temperatur**
Tryck för att komma till denna meny tryck på set en gång. Om man inte rör någon av knapparna så återgår menyn automatiskt till arbetsmenyn.

2 **Öka temperatur**
För att öka temperaturen tryck en gång på uppåt-pilen om knappen hålls inne så stiger värdet steglöst.

3 **Minska temperatur**
För att minska temperaturen, tryck på nedåtpilen, även den är steglös om knappen hålls inne.

När menyn återgått till arbetsmenyn, kommer den inställda temperaturen att synas i displayen.

För att inställningen du gjort på maskinen skall sparas måste en hel tidscykel förlöpa.

© HOT SCREEN AB

MENY FÖR INSTÄLLNING AV TID

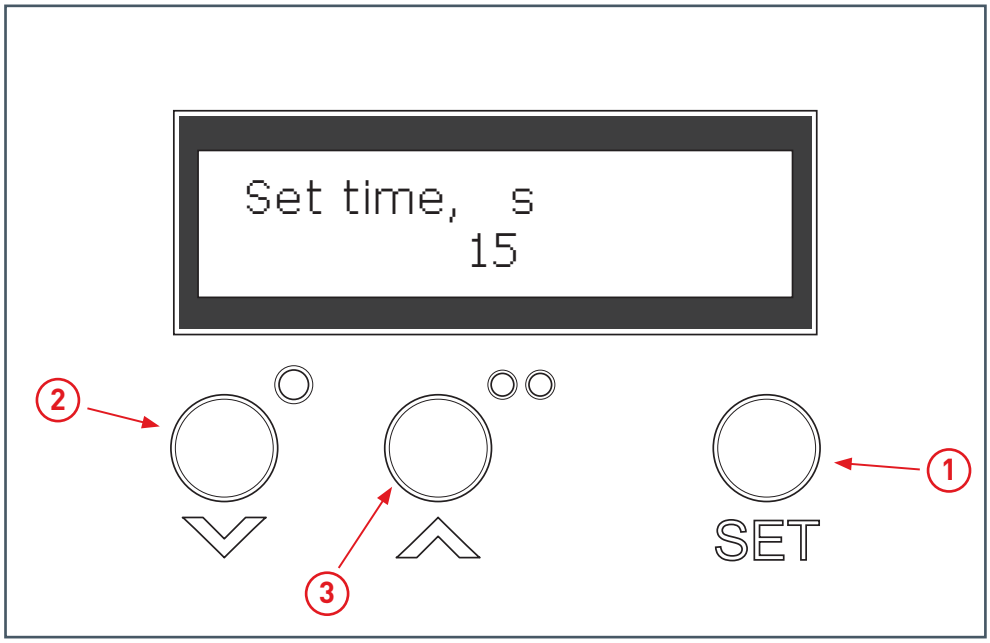

1 **Meny för inställning av tid**
Om du trycker två gånger på set knappen så kommer du till inställning av tiden värmeplattan skall pressa mot plagget.

2 **Öka tid**
För att öka tiden tryck en gång på uppåt-pilen om knappen hålls inne så stiger värdet steglöst.

3 **Minska tid**
För att minska tiden, tryck på nedåtpilen, även den är steglös om knappen hålls inne.

När menyn återgått till arbetsmenyn, kommer den inställda tiden att synas i displayen.

För att inställningen du gjort på maskinen skall sparas måste en hel tidscykel förlöpa.

© HOT SCREEN AB

JUSTERING AV TRYCK / VAL AV UNDERPLATTA

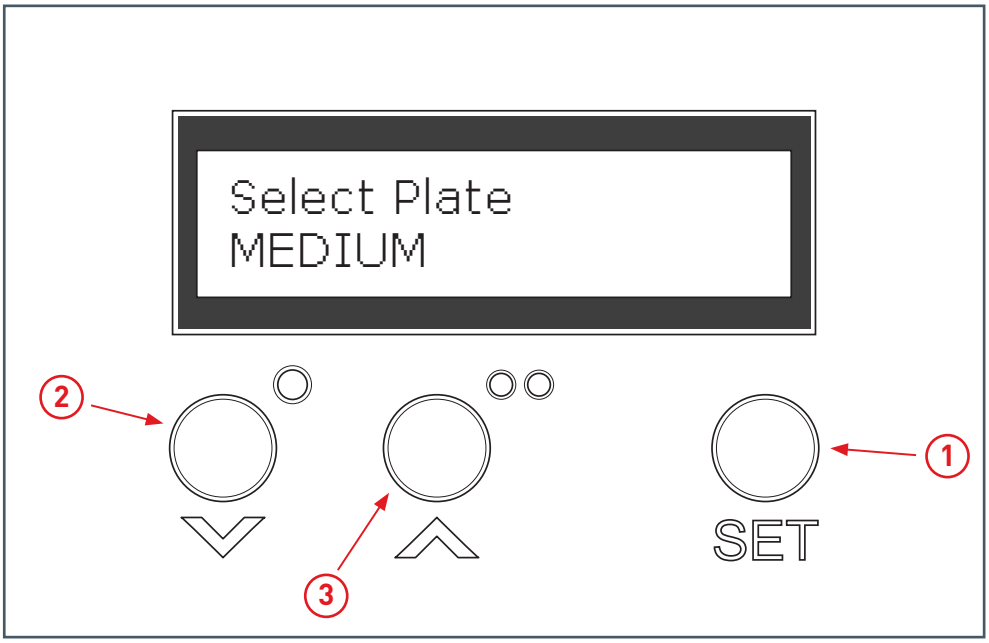

Trycket mot underplattan (Appliceringstrycket) på Hot 1000 e justeras genom att välja storlek på underplatta. se tabell nedan för faktiska värden uttryckt som kg/cm2.

1 Om du trycker tre gånger på set-knappen, kommer du till menyn för att ställa trycket, genom att välja storlek på underplatta i menyn. Du kan välja mellan SMALL, MEDIUM, LARGE beroende på vilken platta du skall använda.

2 + 3 Du bläddrar mellan de tre olika storlekarna på underplattor genom att trycka pil upp (3) eller pil ner (2). När du har valt önskad platta så väntar du två sekunder och menyn återgår till huvudmenyn och den vald platta sparas i inställningen.

FAKTISKT TRYCK PÅ PLATTA

Storlek	Area cm2	Tryck kg/cm2
Large platta 38 x 38 cm	1444	0,35
Medium platta 38 x 15cm (Tillbehör)	570	0,30
Small Platta 15 x 15cm	225	0,64

För att inställningen du gjort på maskinen skall sparas måste en hel tidscykel förlöpa.

© HOT SCREEN AB

MENY FÖR NOLLSTÄLLNING AV RÄKNEVERK

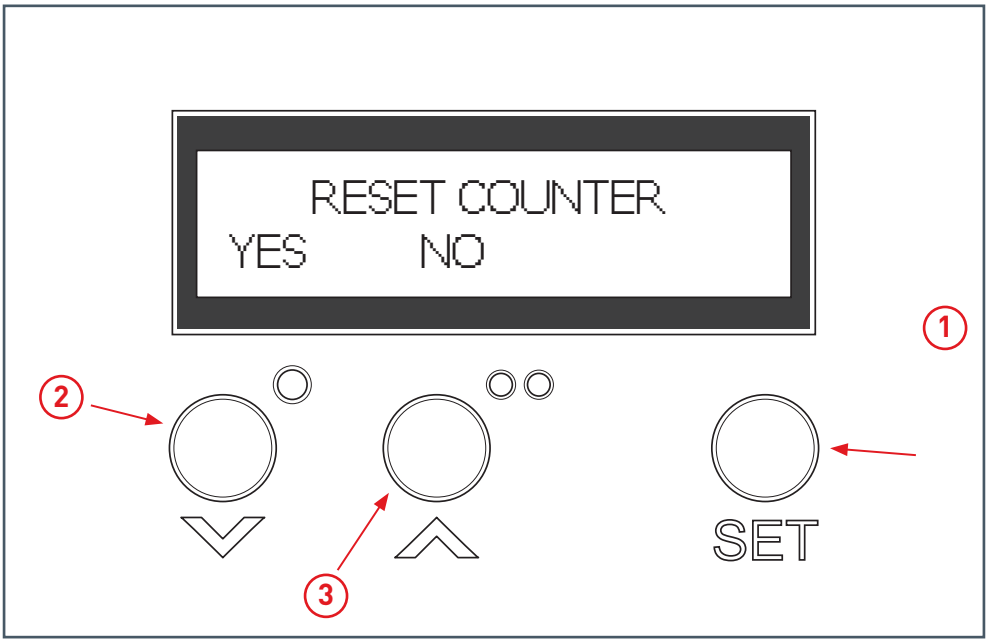

1 **Meny för nollställning**
Om du trycker tre gånger på set-knappen, kommer du till menyn för att nollställa räknaren, menyn återgår **inte** automatiskt.

2 Om du trycker på nedåt-pilen så svarar du ”No” vilket innebär att du inte nollställer räknaren, menyn återgår nu till arbetsläge.

3 Om man trycker på ”Yes” uppåt-pil så nollställer man räkneverket och menyn återgår till arbetsläge fast nu med ”0000” i räkneverket.

När menyn återgått till arbetsmenyn, kommer det nollställda räkneverket att synas i displayen.

© HOT SCREEN AB

SÄKERHETSFUNKTIONER

NÖDSTOPP

Nödstoppet är placerat lättåtkomligt ovanpå värmepressen. Nödstoppet bryter alla elektriska kretsar och frigör värmejärnet.

Återställning av aktiverat nödstopp
Innan återställning får ske måste man förvissa sig om att felorsaken är åtgärdad.

Nödstoppet återställs genom att starta om maskinen på huvudströmbrytaren.

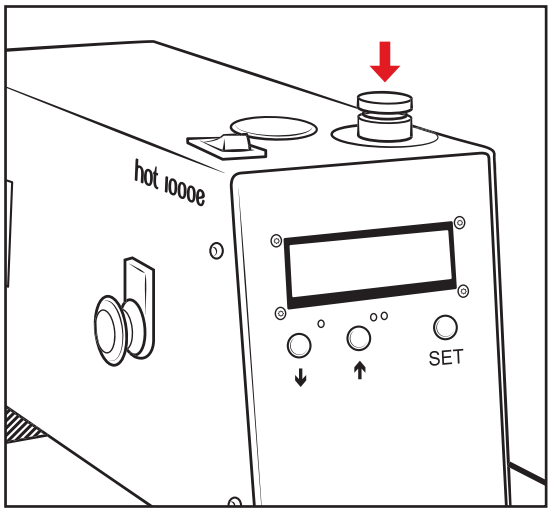

SÄKERHETSVAKT ”WATCHDOG”

Maskinens elektronik är försedd med en vaktfunktion som känner av så att mjuk och hårdvara arbetar som det skall. Vid eventuella fel så stänger elektroniken av all funktionalitet.

Återställning av värmepress vid aktiverad ”watchdog”
Vakten återställs genom att stänga av maskinen på strömställaren och vänta i 10 sekunder för att därefter åter starta den igen.

Om felet skulle kvarstå så stängs alla funktioner av igen och en servicetekniker från ITEK AB skall kontaktas.

INTERN SÄKRING

Maskinen har en intern säkring som kan lösas ut vid kortslutning eller överbelastning och kan vara en orsak till att maskinen slutar fungera. Kontakta tekniker för åtgärd.

© HOT SCREEN AB

FELSÖKNING - HOT 1000e

ALLMÄN FELSÖKNING - MASKIN STARTAR EJ

Börja med att vidta dessa åtgärder om din Hot 1000e inte startar.

1

Kontrollera strömställaren på Hot 1000e värmepress är i läge 1.

Om displayen inte är tänd när strömställaren är i läge 1 kontrollera att spänning finns i uttaget.

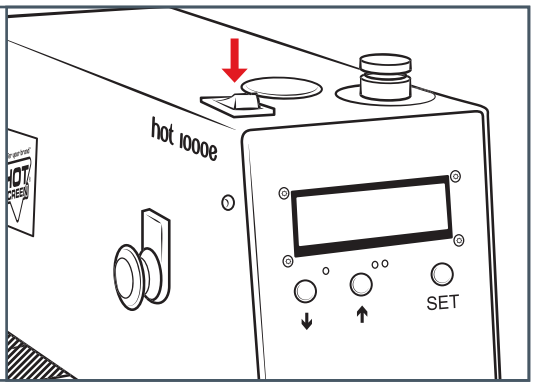

OM PROBLEMEN KVARSTÅR, KONTAKTA VÅR VÄRMEPRESS-SERVICE ELLER KUNDTJÄNSTAVDELNING.

© HOT SCREEN AB

SPECIFIKATIONER HOT 1000e

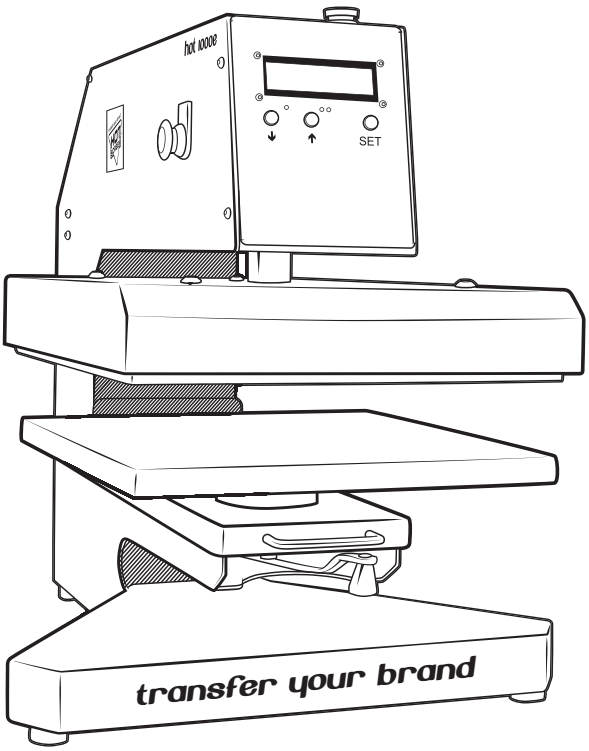

SPECIFIKATIONER

Vikt: 79kg

Höjd: 640mm

Bredd: 520mm

Djup: ..... 710mm /1120mm i utraget läge

Effekt: 2200W

Spänning: ..... 210-240 vac 50-60hz

Nätsäkring: ..... 10 A trög med jordfelsbrytare

Tryck: ..... 0,35 - 0,64kg/cm2

Ljudnivå: ..... < 70 dBa 1m

Min. påvärmningstid: ..... 1 sek

Max. påvärmningstid: ..... 60 sek

Max. temperatur: ..... +200°C

Värmeplatta bredd: 380mm

Large underplatta: ..... 380 x 380mm

Small underplatta: ..... 150 x 150mm

© HOT SCREEN AB

TILLBEHÖR - TILL HOT 1000E

Rullbord
Perfekt att använda för att skapa avlastningsytor när du applicerar värmetransfer. Rullbordet är utrustat med hjul på varje ben för maximal mobilitet.

Specifikationer
Bredd: 120 cm
Längd: 60 cm
Höjd: 89,5 cm
Maxlast: 80kg

Art nr: **2015**
Pris: **4500 kr/st**

NYHET!

QR KOD
Scanna för beställning

Teflonduk kanaler
Teflonduken används för att skydda känsliga material under applicering av värmetransfer. Denna teflonduk är specifikt framtagen för vår senaste version av Hot 1000e med kanaler som kan fästas på maskinens värmejärn.

Storlek: 40 x 45 cm.

Art nr: **2005**
Pris: **300 kr/st**

QR KOD
Scanna för beställning

Gummi till Underplatta
Används för att ersätta befintligt gummi till dina underplattor. Gummit kan även beskäras till valfri storlek för att användas på insidan av plagg m.m. för att undvika kontakt med sömmar & dragkedjor vid applicering.

38x38cm, Art nr: **3003**
Pris: **1444 kr/st**

38x15cm, Art nr: **3011**
Pris: **570 kr/st**

15x15cm, Art nr: **3012**
Pris: **225 kr/st**

15x10cm, Art nr: **3014**
Pris: **150 kr/st**

Kylplatta
Används för att kyla värmetransfer med ”Cold peel” innan plastbäraren tas bort. Kylplattan är utrustad med ett lager teflon för att minimera friktion under kylningen av värmetransfer.

Storlek: 15 x 15 cm

Art nr: **3015**
Pris: **400 kr/st**

NYHET!

QR KOD
Scanna för beställning

© HOT SCREEN AB

TILLBEHÖR - TYGÖVERDRAG

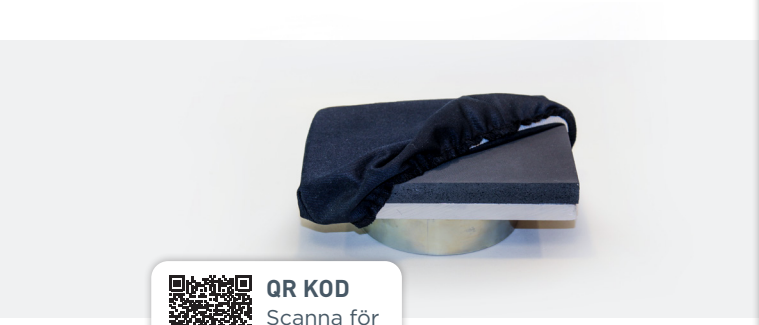

QR KOD
Scanna för beställning

Tygöverdrag XS
Tygöverdraget träs på din underplatta och gör att plagget glider bättre på underlaget. Tygöverdraget förhindrar även lim från att fastna på underplattan vid applicering. Passar både Hot 1000e & Hot 4000.

Storlek: 10 x 15 cm.

Art nr: **2012**
Pris: **95 kr/st**

QR KOD
Scanna för beställning

Tygöverdrag Small
Tygöverdraget träs på din underplatta och gör att plagget glider bättre på underlaget. Tygöverdraget förhindrar även lim från att fastna på underplattan vid applicering. Passar både Hot 1000e & Hot 4000.

Storlek: 15 x 15 cm.

Art nr: **2008**
Pris: **125 kr/st**

QR KOD
Scanna för beställning

Tygöverdrag Medium
Tygöverdraget träs på din underplatta och gör att plagget glider bättre på underlaget. Tygöverdraget förhindrar även lim från att fastna på underplattan vid applicering. Passar både Hot 1000e & Hot 4000.

Storlek: 38 x 15 cm.

Art nr: **2009**
Pris: **195 kr/st**

QR KOD
Scanna för beställning

Tygöverdrag Large
Tygöverdraget träs på din underplatta och gör att plagget glider bättre på underlaget. Tygöverdraget förhindrar även lim från att fastna på underplattan vid applicering. Passar både Hot 1000e & Hot 4000.

Storlek: 38 x 38 cm.

Art nr: **2010**
Pris: **295 kr/st**

© HOT SCREEN AB

TILLBEHÖR - UNDERPLATTOR

Underplatta XS inkl. Tygöverdrag
Utbytbar underplatta som passar alla versioner av Hot 1000e, levereras med avtagbart Tygöverdrag.

Storlek: 10 x 15 cm

OBS! Underplattor beställs styckvis.

Art nr: **2011**
Pris: **1 400 kr/st**

Underplatta Small inkl. Tygöverdrag
Utbytbar underplatta som passar alla versioner av Hot 1000e, levereras med avtagbart Tygöverdrag.

Storlek: 15 x 15 cm

OBS! Underplattor beställs styckvis.

Art nr: **2002**
Pris: **1 600 kr/st**

Underplatta Medium inkl. Tygöverdrag
Utbytbar underplatta som passar alla versioner av Hot 1000e, levereras med avtagbart Tygöverdrag.

Storlek: 38 x 15 cm

OBS! Underplattor beställs styckvis.

Art nr: **2003**
Pris: **2 100 kr/st**

Underplatta Large inkl. Tygöverdrag
Utbytbar underplatta som passar alla versioner av Hot 1000e, levereras med avtagbart Tygöverdrag.

Storlek: 38 x 38 cm

OBS! Underplattor beställs styckvis.

Art nr: **2004**
Pris: **3 100 kr/st**

© HOT SCREEN AB

LEVERANS

Hot 1000e levereras med följande:

- 1st underplattor 380 x 380mm inkl. tygöverdrag
- 1 st underplatta 150 x 150mm inkl. tygöverdrag
- 1 st manual med EG Försäkran om maskinens överensstämmelse med maskindirektivet 2006/42/EG AFS 2008.3
- 1 st intyg om godkänd funktionskontroll med signatur

GARANTI

1-års garanti på samtliga ingående delar lämnas från leveransdatum. Frakt, traktamente, samt resekostnad debiteras i samband med garantireparationer.

TILLVERKARE, PRODUCENT

HOT SCREEN AB
Gunnesgårdsvägen 2
439 74 Fjärås
Sweden
Tfn: 0300-56 89 90
Fax: 0300-779 95
Epost: info@hotscreen.se

http://www.hotscreen.se

© HOT SCREEN AB

Gunnesgårdsvägen 2, 439 74 Fjärås, Sverige
Tel: +46300-56 89 90 • Mail: info@hotscreen.se
hotscreen.se